平成29年度　東播新人大会組み合わせ

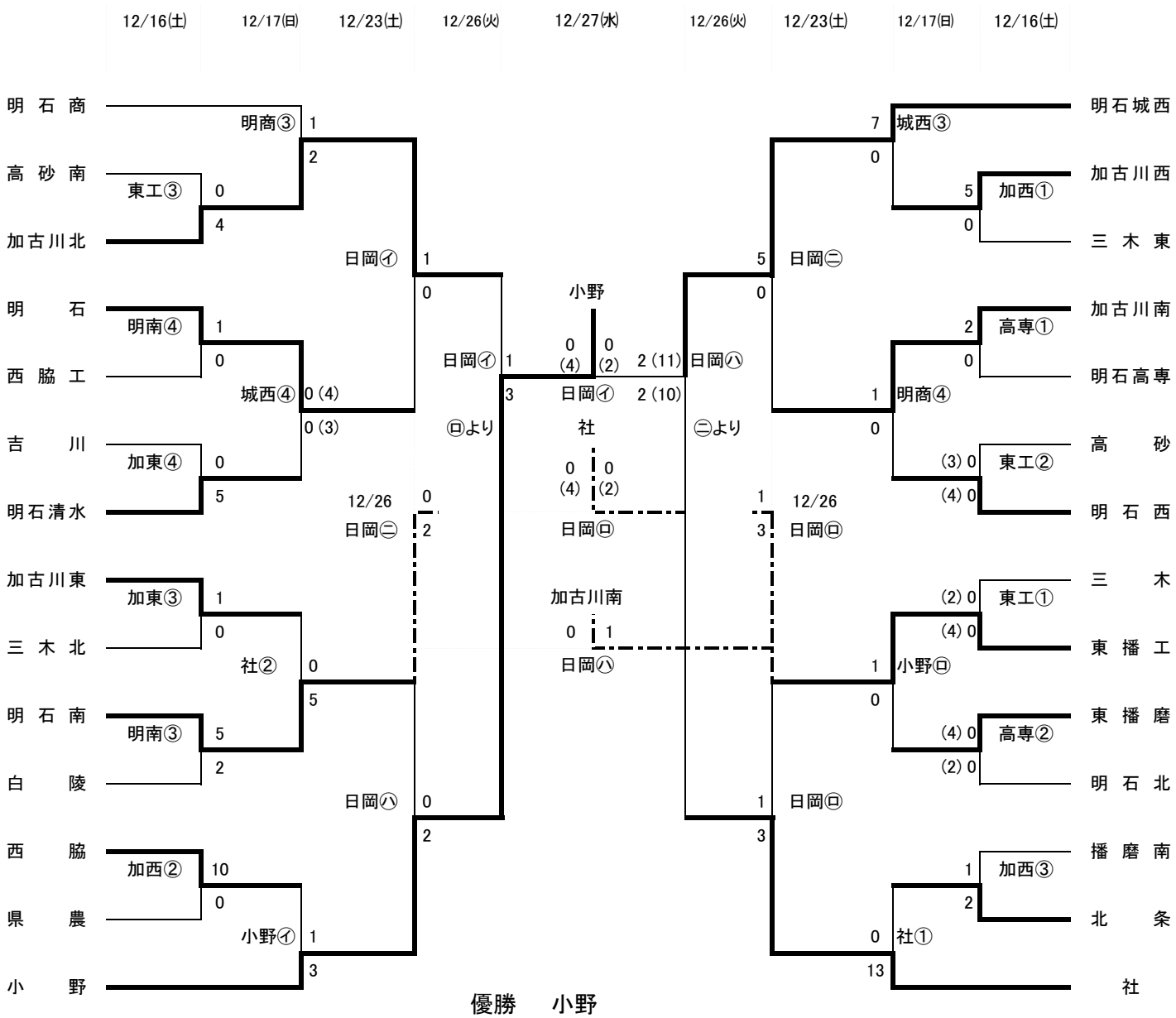

優勝　小野
準優勝　明石城西
3位　社
4位　加古川北
5位　明石南
5位　東播工
7位　加古川南
以上7チームが県新人大会出場