平成27年度（2015年）第16回 プレジデンシャルカップ

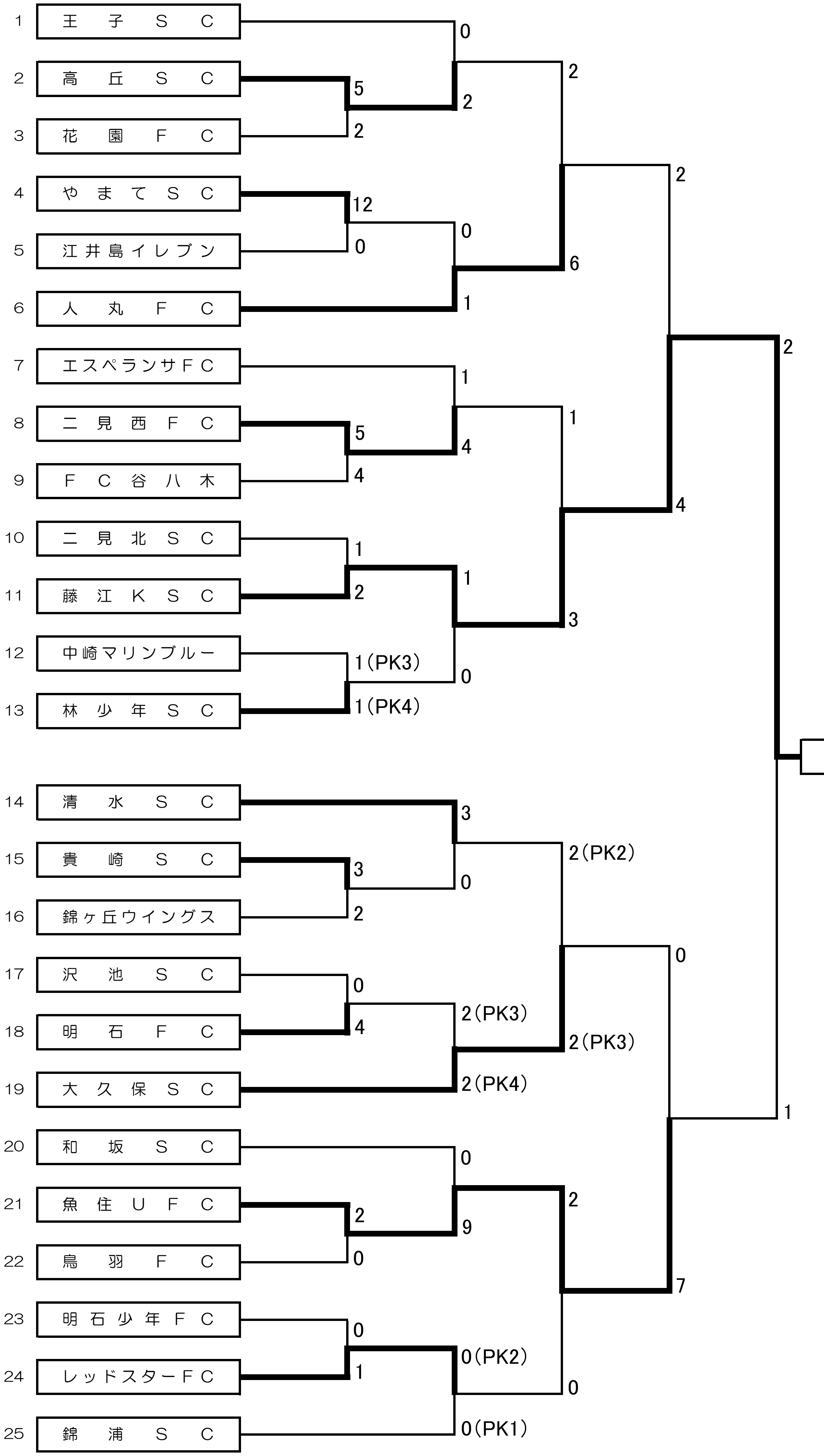
1 王子SC
2 高丘SC
3 花園FC
4 やまてSC
5 江井島イレブン
6 人丸FC
7 エスペランサFC
8 二見西FC
9 FC谷八木
10 二見北SC
11 藤江KSC
12 中崎マリンブルー
13 林少年SC
14 清水SC
15 貴崎SC
16 錦ヶ丘ウイングス
17 沢池SC
18 明石FC
19 大久保SC
20 和坂SC
21 魚住UFC
22 鳥羽FC
23 明石少年FC
24 レッドスターFC
25 錦浦SC
5
2
12
0
0
2
0
1
2
6
2
5
4
1
4
1
2
1(PK3)
1(PK4)
1
0
1
3
4
2
3
3
2
0
2(PK2)
0
4
2(PK3)
2(PK4)
2(PK3)
0
2
0
9
2
0
1
0(PK2)
0(PK1)
0
7
1

藤江KSC